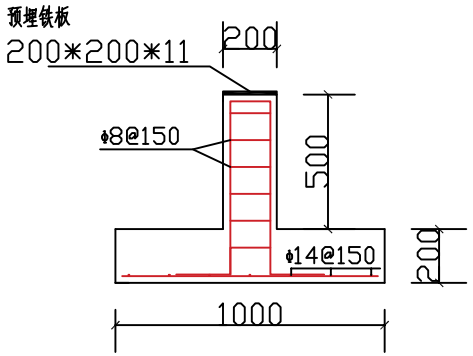
预埋铁板
200*200*11
200
φ8@150
500
φ14@150
200
1000

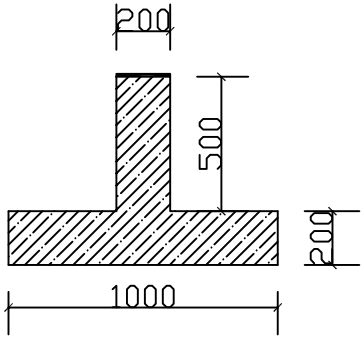
200
500
200
1000

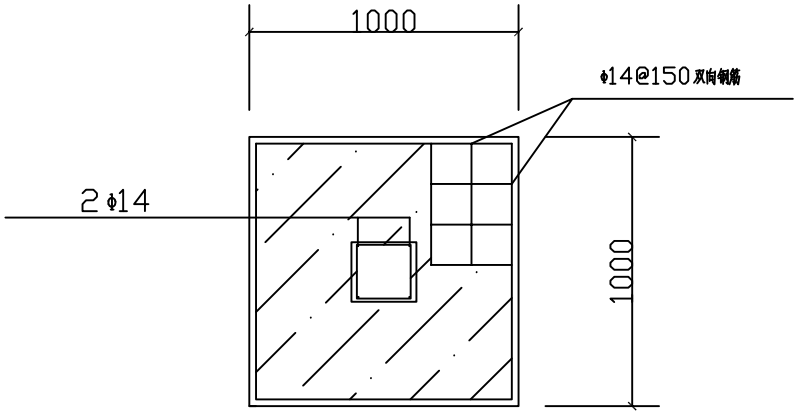
1000
φ14@150双向钢筋
2φ14
1000

设备基础