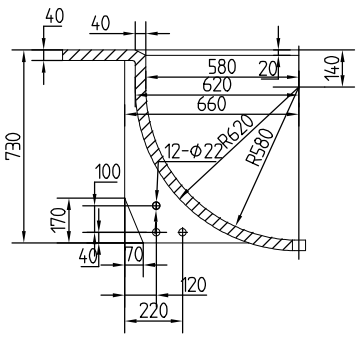

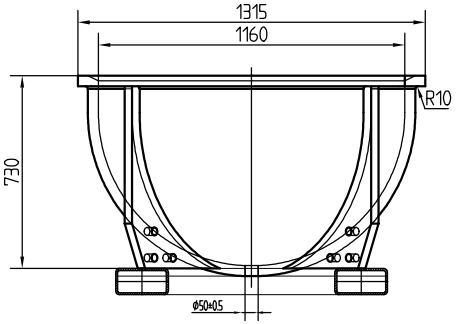

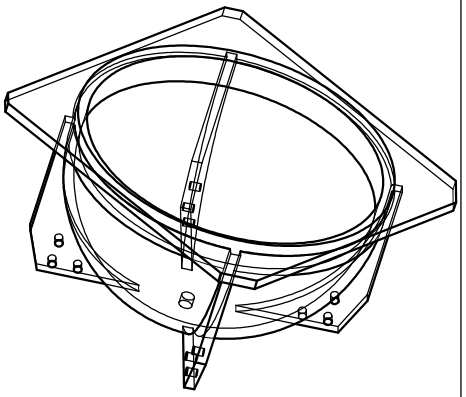

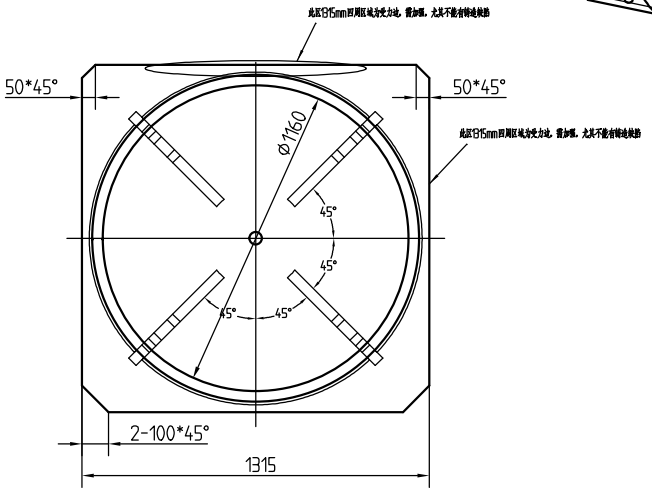

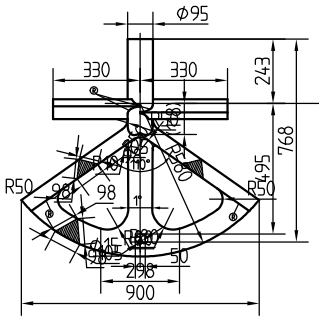

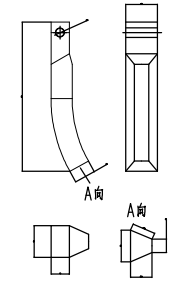

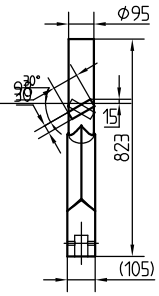

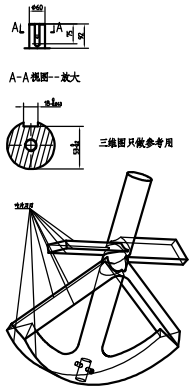

技术要求
1. 一配2件，对称制作
2. 不得有转角处焊

会签		
专业或部门	姓名	日期
会签专业1		
会签专业2		
会签专业3		
会签专业4		
会签专业5		
建设单位	广西百矿新材料技术有限公司	
工程总称	广西百矿新材料技术有限公司年产1000万只低压铸造铝合金轮毂项目（一期300万只）	
项目名称	钢次处理设备	
图名	配件图纸	
设计组组		
专业负责人		
审核		
校对		
设计		
制图		
计划号	XXXXX	专业 结构
阶段	施工图	比例 见图
项目编码		
图号		日期 2021-2