JSMB(福禄电站)

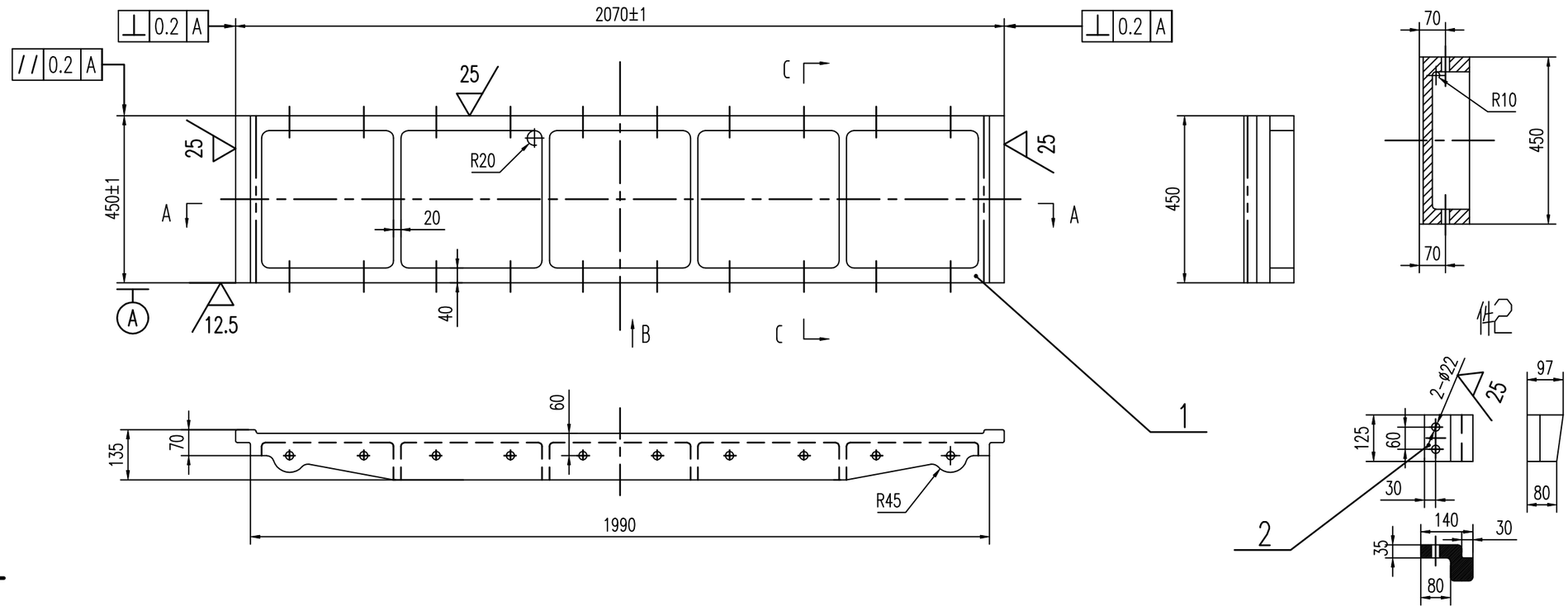

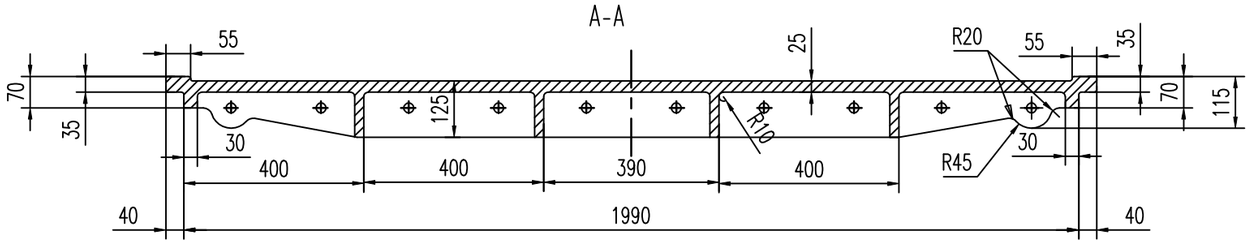

1、铸件质量应符合ZBJ81005.2-88技术要求之规定。

2、未标注铸造圆角R10~20。

3、配不锈钢M20X100螺栓及螺母。

合同编号：TBK2303M00013。制作2套

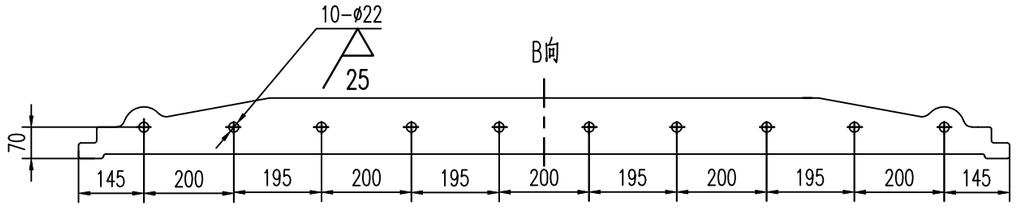

序号	图号	名称	数量	材料	单件重量	总计重量	备注
2		闸门板楔块	2	QT500			
1		闸门板	1	QT500			

标记	处数	更改文件号	签字	日期

设计		标准审查	
校对		审定	
审核		批准	
工艺审查		日期	

进水闸门板(H=450)

组合件

JSMB(福禄电站)

图样标记	重量	比例
	0	1:12
共 页	第 页	

广西百色矿山机械厂有限公司

借通用件登记
描图
校描
旧底图总号
签字
日期