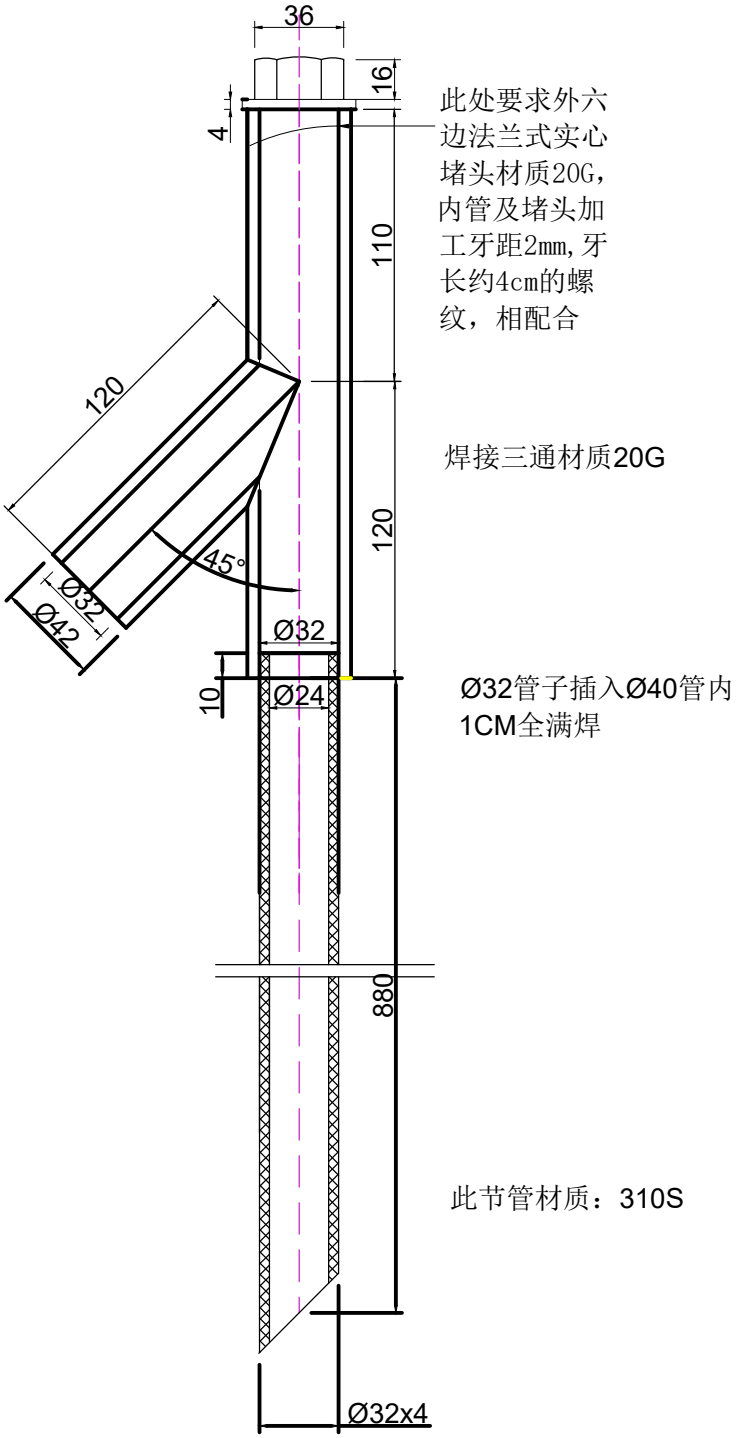

技术要求：1、所有焊接部位全满焊2、各切口、边要求：平齐、无毛刺3、螺牙配合顺畅、无卡涉、松动